Pro-Tech CHEF

Pro-Tech CHEF višenamjenski rezač povrća

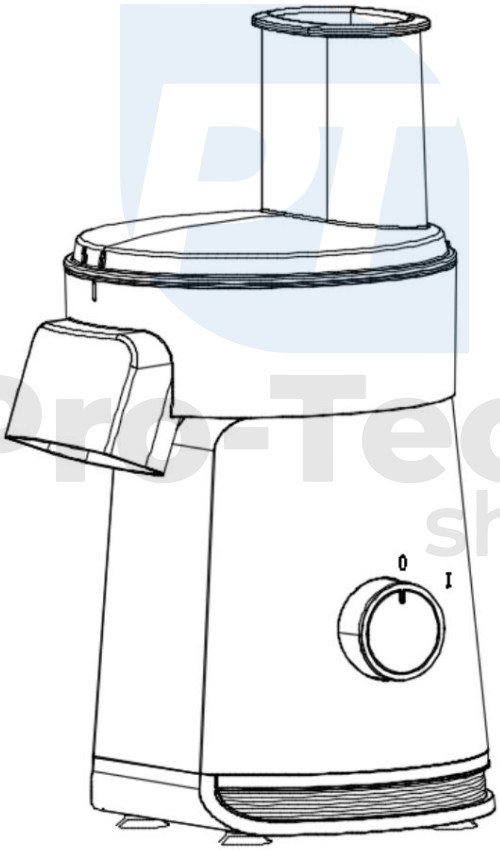

Pro-Tech shop

Upute za uporabu

Prijevod originalnih uputa

SAMO ZA KUĆANSKU UPORABU. Sačuvajte ovaj priručnik za buduću upotrebu i proslijedite ga svim sljedećim korisnicima.

Sigurnosne upute

Prije upotrebe pročitajte sve sljedeće upute kako biste spriječili ozljede ili oštećenja te postigli najbolje rezultate korištenjem uređaja. Čuvajte ovaj priručnik na sigurnom mjestu. Ako ovaj uređaj poklanjate ili ga dajete nekome drugome, obavezno priložite i ovaj priručnik.

Jamstvo prestaje važiti ako je šteta uzrokovana nepoštivanjem uputa u ovom priručniku. Proizvođač/uvoznik ne odgovara za štetu uzrokovanu nepoštivanjem uputa u ovom priručniku, nemarnom uporabom ili uporabom suprotno zahtjevima ovog priručnika.

1. Molimo pročitajte ovaj priručnik prije upotrebe i sačuvajte ga za buduću upotrebu.
2. Napajanje koje koristite tijekom rada mora odgovarati nazivnom naponu i frekvenciji navedenoj na natpisnoj pločici.
3. Koristite samo odgovarajuću utičnicu.
4. Kako biste zaštitili relevantne električne uređaje u proizvodu od opasnosti, nemojte uranjati tijelo proizvoda ili kabel za napajanje, utikač itd. u bilo kakvu tekućinu niti dopustiti da se smoče. Za detalje pogledajte odjeljak o čišćenju.
5. Ovaj proizvod je namijenjen za kućnu upotrebu i ne može se koristiti na otvorenom. Proizvođač nije odgovoran za bilo kakvu štetu nastalu nepoštivanjem uputa.

6. Ako proizvod ne radi ili je na neki drugi način oštećen, molimo vas da ga više ne koristite. Molimo vas da proizvod pošaljete u ovlašteni servisni centar na popravak.

7. Iz sigurnosnih razloga redovito provjeravajte ima li na kabelu za napajanje vidljivih oštećenja. Ako je kabel za napajanje oštećen, mora ga zamijeniti kvalificirano osoblje proizvođača, njegov servisni centar ili slična ustanova kako bi se izbjegla opasnost.
8. Ako uređaj padne u vodu, ne dirajte ga. Isključite uređaj iz struje, isključite ga i pošaljite ga u ovlašteni servisni centar na popravak.
servisni centar.
9. Nikada ne pokušavajte sami otvoriti poklopac uređaja ili ga popraviti, jer to može uzrokovati strujni udar.
10. Djeca ne mogu prepoznati opasnosti povezane s nepravilnom upotrebom električnih uređaja, stoga nikada ne bi smjela koristiti kućanske aparate bez nadzora.

11. Ne stavljajte hranu temperature iznad 60°C u posudu za sok.
12. Ne koristite vruću vodu iznad 60°C za pranje ili sušenje ovog proizvoda.
13. Ne pritiskajte zatik ili polugu za zaključavanje bilo kakvim alatom, šipkom itd., jer to može uzrokovati rad proizvoda, što može uzrokovati
ozljeda.
14. Prije svake upotrebe provjerite da kabel za napajanje nije oštećen.
15. Ne ostavljajte uređaj bez nadzora tijekom upotrebe.
16. Ne dopustite da kabel za napajanje visi preko ruba stola ili radne površine ili da dođe u dodir s vrućim površinama. Ne povlačite kabel za napajanje tijekom rada. Nakon zaustavljanja uređaja, ostavite proizvod da se potpuno ohladi prije namotavanja kabela za napajanje. Proizvod se ne smije skladištiti ili pokrivati dok se potpuno ne ohladi.

17. Kako biste spriječili požar ili strujni udar, nemojte koristiti priključke koje nije isporučio proizvođač.
18. Kada se uređaj ne koristi, prilikom promjene ili postavljanja pribora, isključite uređaj iz električne mreže i izvucite utikač iz utičnice prije dodavanja hrane i prije čišćenja.

19. Oštrice su vrlo oštre, stoga budite oprezni prilikom korištenja ili čišćenja.
20. Prije pokretanja uređaja provjerite je li poklopac sigurno zaključan.
21. Ne stavljajte prste ili druge predmete u otvor za punjenje tijekom rada. Ako se hrana zaglavi u otvoru za punjenje, upotrijebite potiskivač hrane da je gurnete prema dolje.
22. Izbjegavajte kontakt s pokretnim dijelovima dok stroj radi.
23. Ne gurajte hranu rukama dok stroj radi, uvijek koristite valjak za guranje.
24. Prilikom obrade hrane držite ruke i pribor podalje od pokretne oštrice ili diska za rezanje kako biste smanjili rizik od ozbiljnih tjelesnih ozljeda ili oštećenja opreme.
Možete koristiti strugalicu ili lopaticu, ali samo kada
Uređaj ne radi.
25. Kako biste spriječili pregrijavanje motora, nemojte koristiti stroj predugo. Ne može neprekidno raditi dulje od 30 sekundi bez opterećenja. Nakon 5 uzastopnih radnih ciklusa, možete nastaviti s radom tek nakon što se uređaj ohladi. Hlađenje traje oko 30 minuta.
26. Isključite uređaj nakon svake upotrebe i prije rastavljanja provjerite je li motor potpuno zaustavljen.
27. Pribor se mora ukloniti prije čišćenja.
28. Osobe s tjelesnim, senzornim ili mentalnim invaliditetom (uključujući djecu) ili osobe bez iskustva i znanja ne smiju same koristiti ovaj proizvod; osim ako nije dostupna posebna osoba koja će nadzirati korištenje proizvoda ili ih uputiti u njegovu upotrebu i odgovorna je za njihovu sigurnost.

29. U obiteljima s djecom ili osobama s invaliditetom, moraju ih nadzirati roditelji ili članovi obitelji.
30. Djecu treba nadzirati i ne dopustiti im da se igraju s ovim uređajem.
31. Djeca ne smiju koristiti uređaj bez nadzora.
32. Isključite uređaj iz napajanja kada ga ne koristite i prije rastavljanja, sastavljanja i čišćenja.
33. Isključite prekidač za napajanje i odspojite napajanje prije mijenjanja pribora ili dodirivanja pokretnih dijelova.
34. Budite oprezni prilikom skidanja oštrice za rezanje radi čišćenja.

Pro-Tech shop

Opis dijelova

Rezač povrća

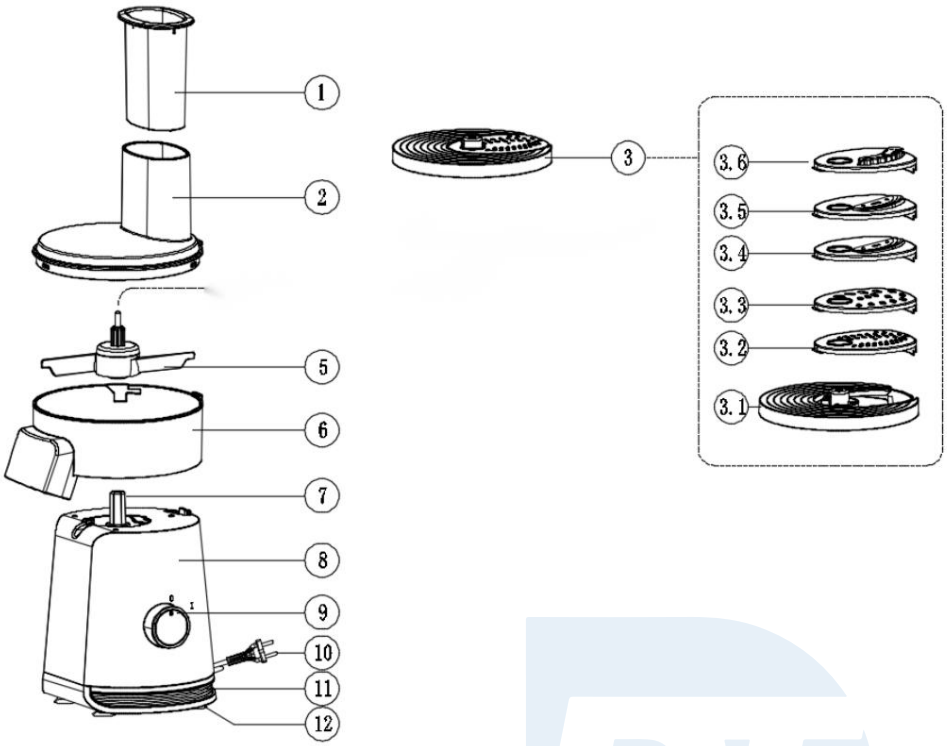

1. Klizač
2. Poklopac
3. Komplet reznih ploča
3.1. Držač diska
3.2. Rešetkasti disk od nehrđajućeg čelika (fino)
3.3. Rešetka od nehrđajućeg čelika (gruba)
3.4. Disk za rezanje od nehrđajućeg čelika (tanki)
3,5 diska za rezanje od nehrđajućeg čelika (grubo)
3.6. Disk za pomfrit od nehrđajućeg čelika (tanki)
5. Klizna oštrica 6.
Spremnik za obradu
7. Rotacijsko vratilo
8. Glavni dio
9. Gumb
10. Kabel za napajanje
11. Poklopac baze
12. Protuklizne nožice

Upute za korištenje rezača povrća

Montiranje ploča za rezanje: Možete odabrati disk za fino ribanje, disk za grubo ribanje, disk za tanko rezanje, disk za grubo rezanje i disk za fino pomfrit prema vašim potrebama.

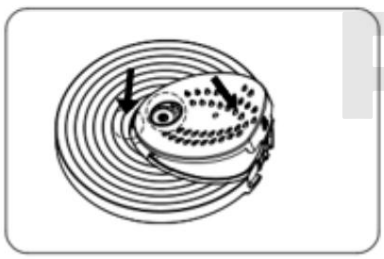

Odabrani nož stavite na držač noža, umetnite ga pod kutom od 30 stupnjeva i provjerite je li pravilno namješten.

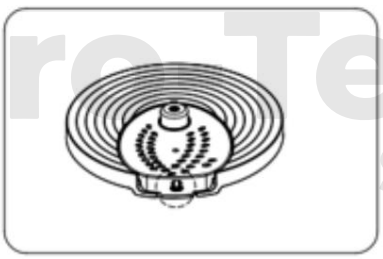

Pritisnite konkavni dio noža prema dolje dok ne klikne.



Za vađenje diska, okrenite držač diska i pritisnite označene točke s oba palca, a zatim lagano primijenite silu u smjeru strelice.

BILJEŠKA:

• Budite oprezni prilikom umetanja oštrice u držač, oštrice su oštre.
• Pazite na oštre oštrice prilikom vađenja oštrice iz držača oštrice

Postupak ugradnje dodatne opreme

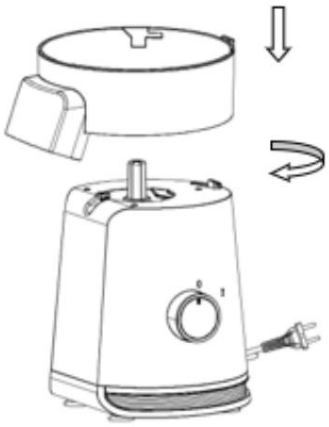

Stavite zdjelu.

multipraktik na glavno tijelo
i okrenite ga u smjeru kazaljke
na satu da biste ga pričvrstili.



Postavite nož za guranje na rotirajuću osovinu
glavnog tijela, a zatim ugradite sklop diska za rezanje
(ili disk za pomfrit od nehrđajućeg čelika).



Stavite poklopac na posudu multipraktika i
okrenite ga u smjeru kazaljke na
satu dok ne čujete "klik".

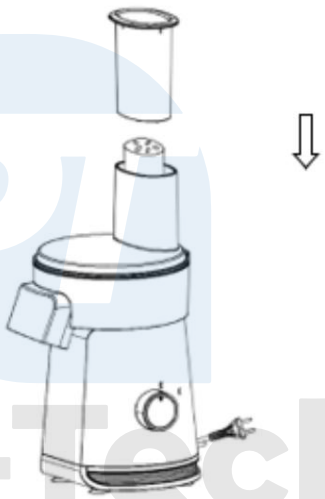

Stavite hranu u punjač
rupu i gurnite ih unutra
gumb.

Pro-Tech shop

BILJEŠKA

• Nakon umetanja, provjerite da osovina viri iz vrha držača noža.
• Ne gurajte hranu rukom dok stroj radi, uvijek koristite alat za guranje.
• Ako se oštrica zaglavi, odmah isključite uređaj i iskopčajte ga iz utičnice. Nikada ne pokušavajte čistiti materijal prstima, umjesto toga koristite gumenu strugalicu itd.

• Tijekom miješanja, materijal može prskati iz finih rupica na kućištu miješalice. Ako se to dogodi, obrišite suhom krpom.
• Ne koristite uređaj dulje od navedenog vremena rada (2 minute uključen, 2 minute isključen).

Prije prve upotrebe

• Uklonite i bacite sav materijal za pakiranje.

Upute za korištenje multipraktika

Prije prve upotrebe pažljivo raspakirajte multipraktik i njegov pribor te uklonite sav ambalažni materijal, etikete ili naljepnice.
Očistite uređaj prema uputama u odjeljku "Čišćenje i održavanje".
Noževi su oštri, budite izuzetno oprezni.

Ovaj uređaj može se koristiti za usitnjavanje, rezanje, rezanje i ribanje sira itd., s različitim priborom za svaki zadatak.

Provjerite je li kabel za napajanje oštećen.
Stavite hranu u posudu blendera. (Nemojte prekoračiti maksimalni kapacitet označen na posudi.)

Čišćenje

1. Odspojite ga. Uklonite gore navedene komponente.
2. Očistite gore navedene komponente mekom krpom i deterdžentom.
3. Obrišite bazu mekom krpom

Standardno vrijeme rada za preradu hrane

Funkcija	Sastojci	Brzine	Kapacitet	Vrijeme rada (otprilike)
Rezanje	Krastavci	1	600 g	20 s
	Mrkva	1	600 g	20S
	Krumpir	1	600 g	20S

Sigurnosne mjere i čišćenje

• Prije čišćenja isključite uređaj i iskopčajte kabel za napajanje.
• Radi dodatnog opreza prilikom brige o djeci i osjetljivim starijim osobama, potrebno je dezinficirati uređaj dezinfekcijskim sredstvom prema uputama proizvođača prilikom pripreme hrane i uvijek temeljito dezinficirati ručni mikser.
• Neke namirnice, poput jaja i mrkve, mogu uzrokovati promjenu boje plastike. U tom slučaju, krpa natopljena uljem za kuhanje može pomoći u uklanjanju promjene boje.

• Ne dodirujte oštrice.
• Upozorenje: Oštrice su izuzetno oštre, stoga budite vrlo oprezni prilikom čišćenja!
• Napomena: Ne koristite perilicu posuđa za čišćenje glavne jedinice.
• Ne uranjajte u vodu ili druge tekućine. Ne čistite razrjeđivačem, benzenom, metalnim četkama ili praškom za poliranje.

Upozorenje

• Sve popravke i radove održavanja moraju obavljati ovlaštene institucije.
• Nakon 5 uzastopnih ciklusa, ostavite uređaj da se hladi najmanje 30 minuta prije nego što nastavite s radom.

Tehnički podaci

Šifra proizvoda: PT41997
Model: E51
Napajanje: AC 220–240 V, 50–60 Hz
Snaga: 200 W
Otvor za punjenje: ekstra širok
Funkcije: Fino/grubo ribanje, fino/grubo rezanje, pomfrit
Upravljanje: 1 brzina za jednostavno rukovanje
Sigurnost: Sigurnosna brava i brava
Stabilnost: Neklizajuće gumene nožice
Dizajn: Plastično tijelo s ukrasnim uzorkom

Pro-Tech shop